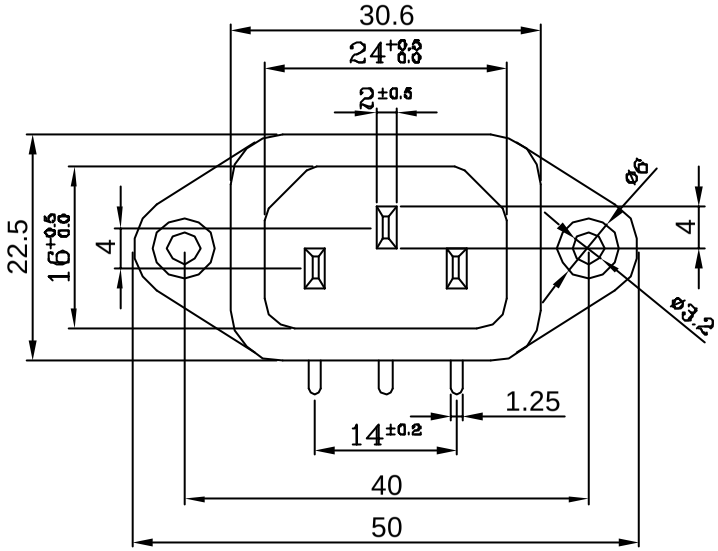

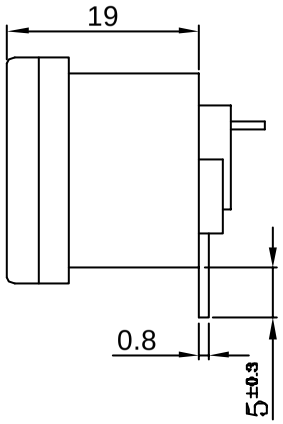

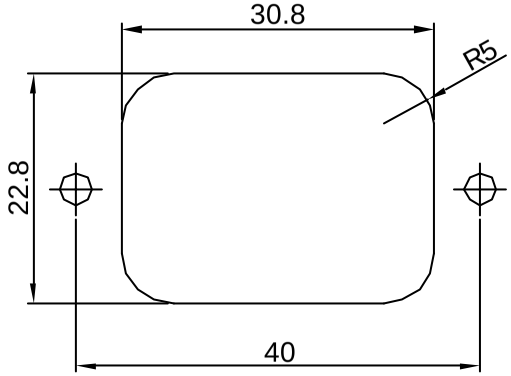

FOR REAR MOUNTING USE

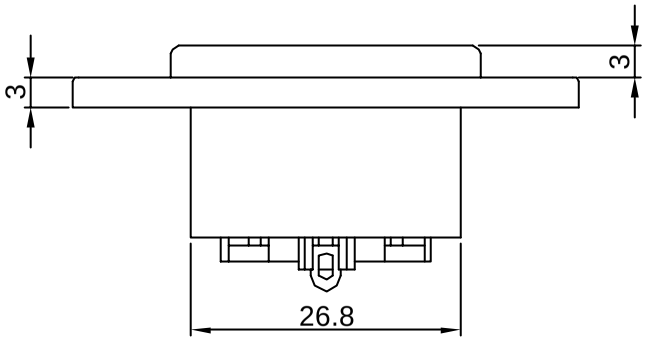

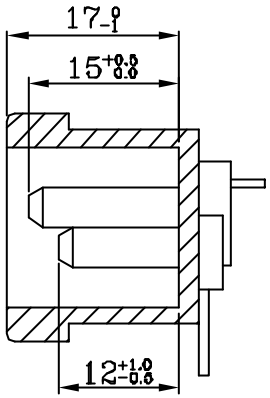

SECTION. AL

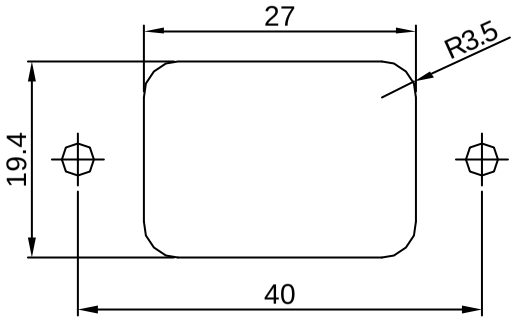

FOR REAR MOUNTING USE

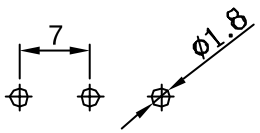

PCB. LAYOUT

年	月	日	更正者	更正記事	△

編號	零件名稱	數量	材質	規格	加工處理	備註

設計	L,chun-ting	920227	品名	承認圖	無註記公差	第三角法	
製圖	L,chun-ting	920227					
描圖	L,chun-ting	920227	品號	JR-101-PCB	長度±0.5 角度		
校對			圖號	E101-00D	比例	單位	mm
核准							