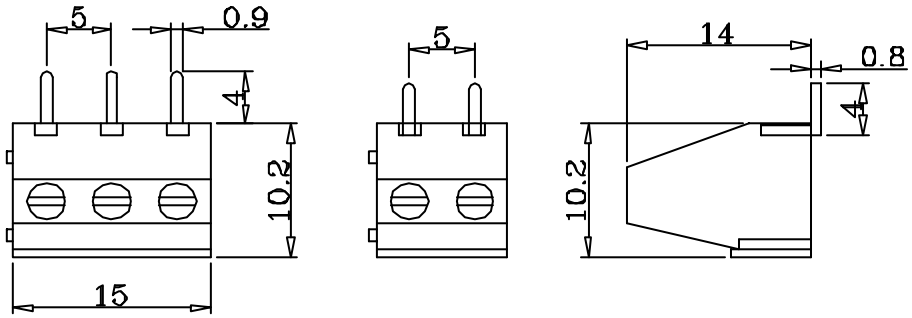

Specifications

1. Body Material: Thermoplastic(UL 94V-0) Green
2. Clamp: Nickel Plated Phosphor Bronze
3. Wire Cage: Nickel Plated Brass
4. Wire Range Awg: 12-16 STR.
5. Screws: Zinc Plated Steel
6. Rating: 10 Amperes 300VAC
7. Available In Multi Poles From 2 Thru 24
8. Insulation Withstands Voltage AC 2000V/Min
9. Insulation Resistance 500MΩ Or More At DC 500V

年	月	日	更正者	更正記事	△

編號	零件名稱	數量	材質	規格	加工處理	備註
設計	L.Chun-Ting 930802	品名	承認圖		無註記公差	第三角法
製圖	L.Chun-Ting 930802	品號	JT-503		長度 ±0.1 角度	
描圖	L.Chun-Ting 930802	圖號	E503-00A		比例	單位 mm
校對						
核准						