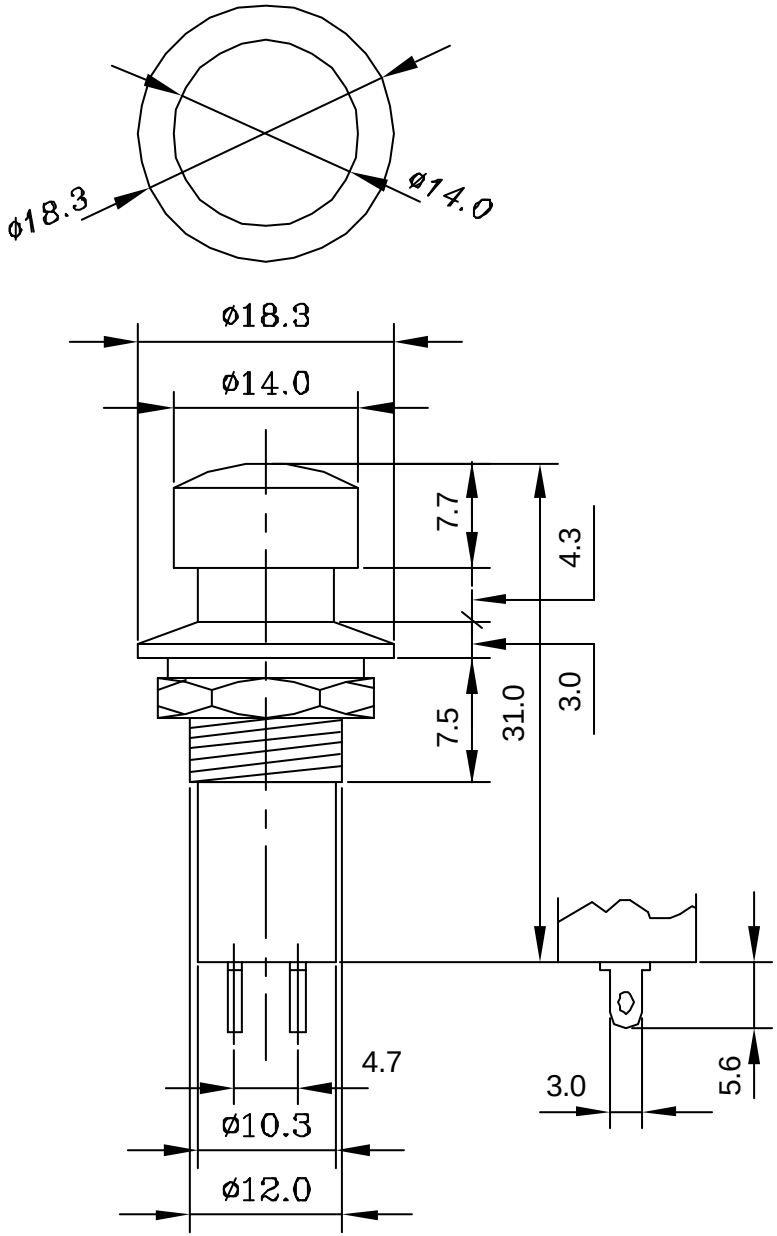

規格
SPECIFICATIONS

迴　路 1.CIRCUIT:	JS-740	A(ON)-OFF B ON -OFF
額　定 2.RATING:	1A 125VAC	
接觸電阻 3.CONTACT RESISTANCE:	30m Ω Max	
絕緣電阻 4.INSULATION RESISTANCE:	DC 500V 100M Ω Min	
耐 電 壓 5.DIELECTRIC STRENGTH:	AC 1000V 1 Minute	
電子壽命 6.ELECTRICAL LIFE:	5,000 Cycles	
機械壽命 7.MECHANICAL LIFE:	10,000 Cycles	
端子材料 8.TERMINAL MATERIAL:	Copper,Alloy,Silver,Plated	
推　力 9.PUSH FORCE:	>0.3Kg	
按鈕顏色 10.BUTTON COLOR:	Red,Yellow,Orange,Black,Green	

年	月	日	更正者	更　正　記　事	△

編號	零件名稱		數量	材質	規格	加工處裡	備註
設　計	L,Chun-Ting	850630	品 名	系列承認圖		無註記公差	第三角法
製　圖	L,Chun-Ting	850630					
描　圖	L,Chun-Ting	881104	品 號	JS-740 A,B		長度 ±0.20 角度	
校　對			圖 號	E740-00A		比例	單位 mm
核　準							